MULTIFIX–Aussenverbinder Typ MAV... 90

zur Erstellung von 90°-Winkel-Konstruktionen aus Profilschienen

Ausführung

Stahl feuerverzinkt

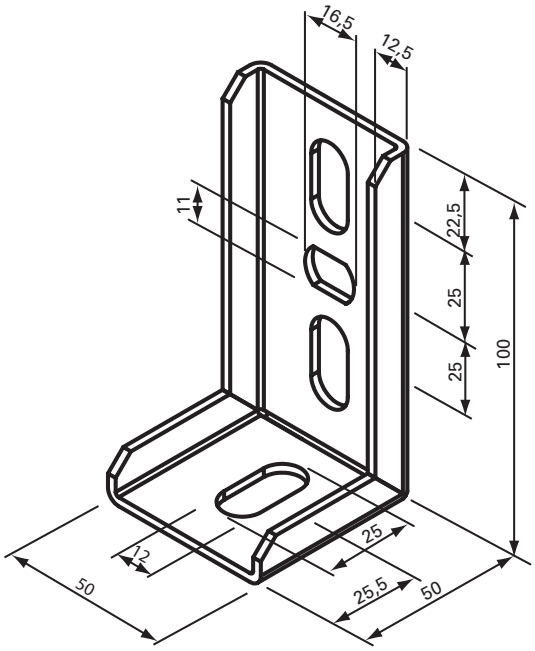

Artikel-Nr.	Typ	Gewicht kg/Stk.
53942	MAVS 90	0.44

Technische Änderungen jederzeit vorbehalten.

BRUGG CABLES Well connected. TERNA GROUP

BRUGG KABEL AG
Telefon +41 56 201 37 77 • info@bruggcables.com